Przekładniki *RGW*

Przekładniki prądowe elastyczne

od 100 do 5000 A



Funkcje

Elastyczne przekładniki prądowe RGW* są szczególnie przydatne do pomiaru prądu obciążenia w istniejących instalacjach elektrycznych. Zapewniają szeroki zakres pomiarowy do 5000 A przy 6 różnych średnicach pętli przekładnika, co upraszcza dobór właściwego typu przekładnika do danej aplikacji. Sygnał pomiarowy można przesłać do liczników i mierników z wejściami prądowymi 1 A.

** Kompatybilne tylko razem z przetwornikiem RAC-1A*

Zalety

Doskonała dokładność
Przekładniki elastyczne RGW zostały wykonane z zastosowaniem technologii zapewniającej doskonałą liniowość, przez ograniczenie błędu pozycjonowania do 1%.

Bezpieczne zamykanie
System blokujący zapobiega otwarciu pętli, gwarantując ciągłe funkcjonowanie i dokładność nawet w trudnych warunkach eksploatacyjnych.

Instalacja
Seria elastycznych przekładników RGW została zaprojektowana specjalnie z myślą o istniejących instalacjach z ograniczeniami miejsca lub takich, w których występują prądy o wysokim natężeniu.

Rozwiązanie dla

- Infrastruktury i transportu
- Przemysłu
- Budynków



Zalety

- Doskonała dokładność
- Bezpieczne zamykanie
- Instalacja

Zgodność z normami

- IEC 60529
- IEC 61869-10
- UKCA

Powiązane produkty



RAC-1A

Kompatybilny z

- COUNTIS
- DIRIS
- COSYS

Ogólna charakterystyka

Dedykowane do DIRIS A-30, A-41, A-60, Q800, COUNTIS P44 i ATyS C65.

Montaż

Montaż na przewodzie

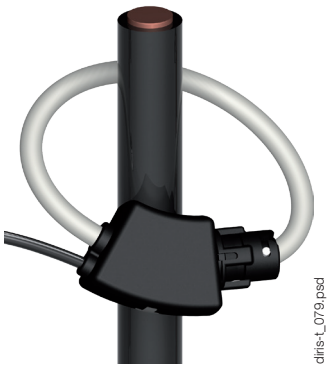

Montaż na szynie

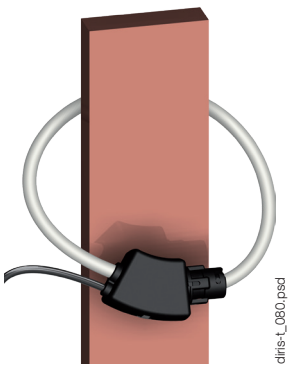

Wymiary (mm)

RGW-40 i RGW-80 do RGW-600

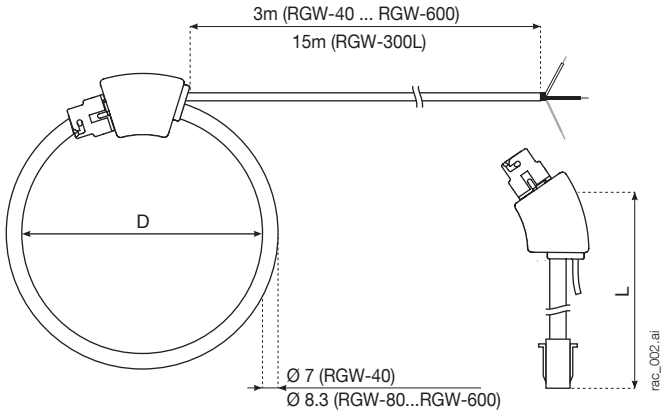

Dane techniczne

Model	RGW-40	RGW-80	RGW-120	RGW-200	RGW-300	RGW-600	RGW-300L
D = Ø pętli (mm)	40	80	120	200	300	600	300
L = długość pętli (mm)	126	251	377	628	942	1885	942
Waga (g)	114	130	142	162	193	274	350
Długość przewodu podłączeniowego (m)	3						15
Zakres prądu znamionowego (A)	100 … 5000						
Zakres pomiarowy (A)	5 … 6000						
Napięcie maksymalne	1000 V (międzyfazowe) / 600 V (fazowe)						
Znamionowe napięcie wytrzymywane	3,6 kV						
Klasa dokładności	Klasa 1	Klasa 0,5					
Częstotliwość	50/60 Hz						
Kategoria pracy	1000 V KAT. III, 600 V KAT. IV						
Stopień ochrony	IP68	IP67					
Temperatura pracy	-40 ... +75°C	-30 … +80°C					
Temperatura przechowywania	-40 … +90°C	-40 ... +80°C					
Wilgotność względna	95%, bez kondensacji						
Wysokość użytkowania n.p.m.	< 2000 m						
Podłączenie	3 przewody						

Numery zamówieniowe

Model	Zakres prądu znamionowego (A)*	Zakres pomiarowy (A)	D = Ø pętli (mm)	L = długość pętli (mm)	Indeks
RGW-40	100 … 5000	5 … 6000	40	126	194S **0004**
RGW-80			80	251	194S **0008**
RGW-120			120	377	194S **0012**
RGW-200			200	628	194S **0020**
RGW-300			300	942	194S **0030**
RGW-600			600	1885	194S **0060**
RGW-300L			300	942	194S **0031**

** prąd znamionowy ustawiony za pomocą RAC-1A*